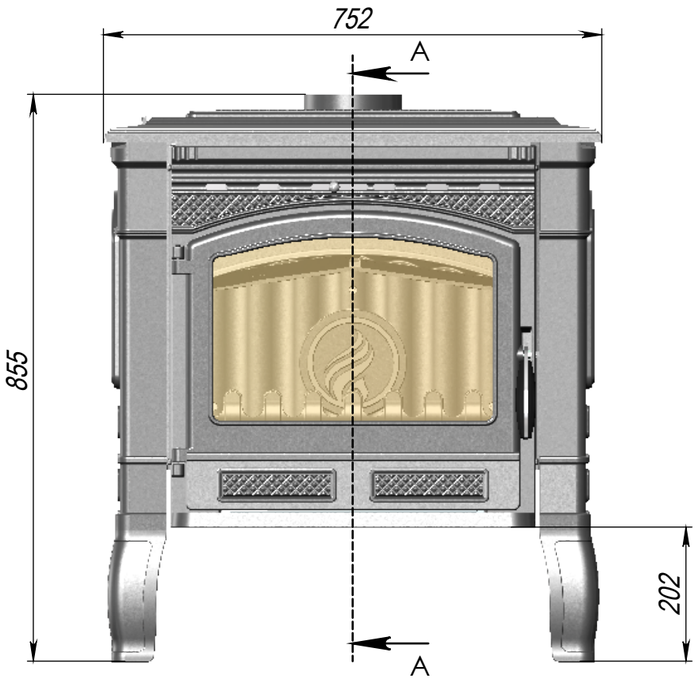

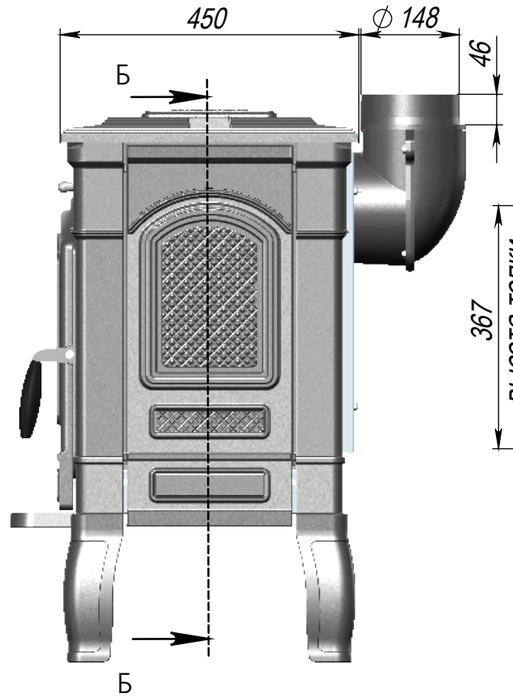

СЕЧЕНИЕ А-А
МАСШТАБ 1 : 9

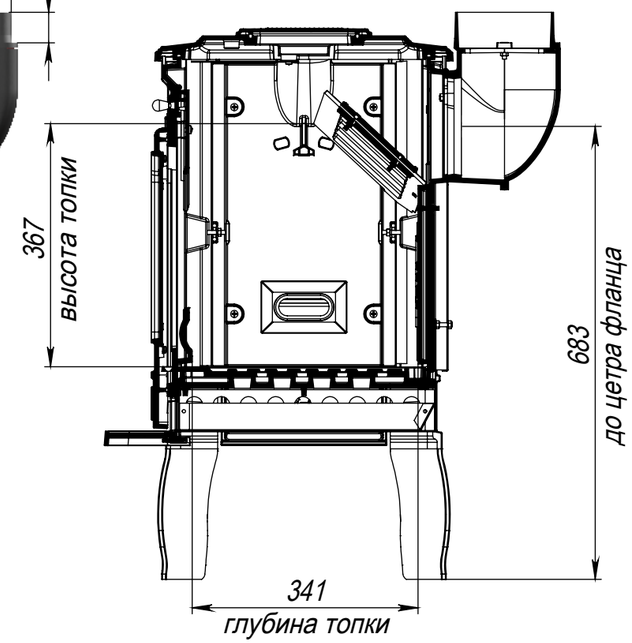
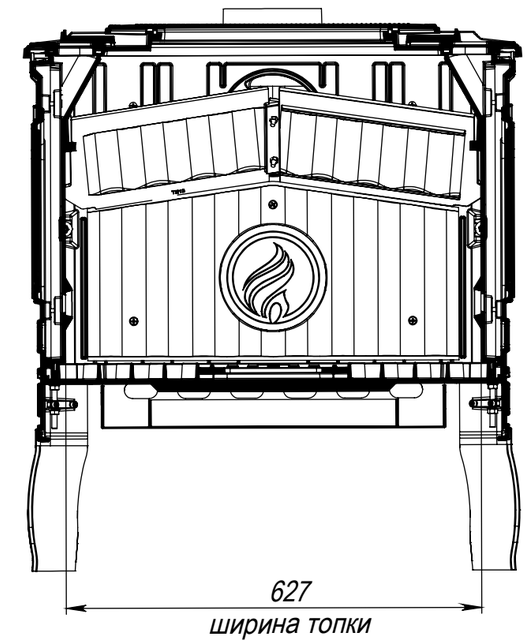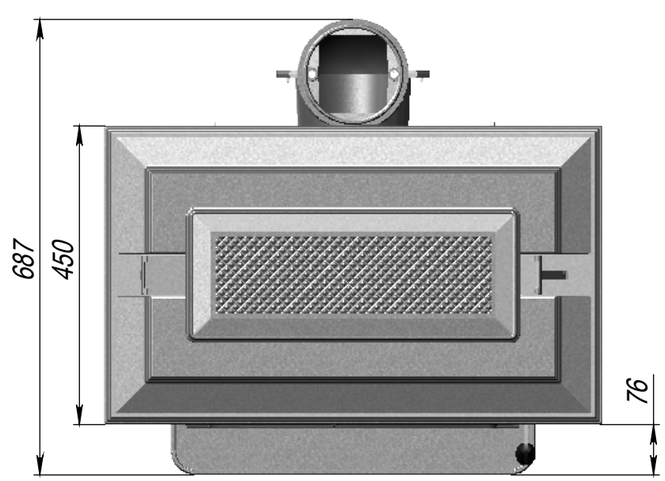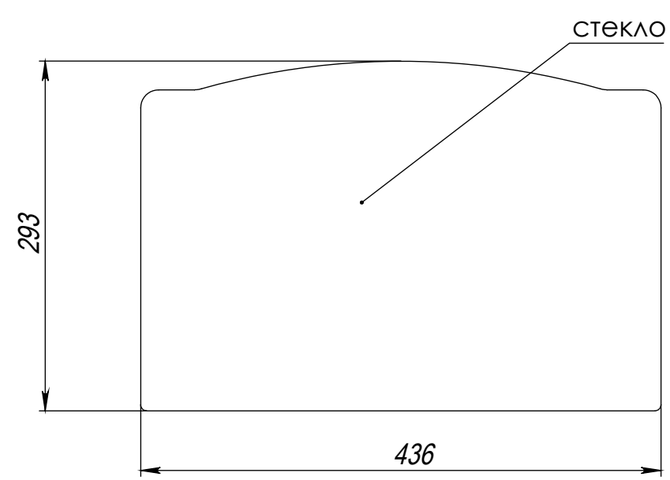
СЕЧЕНИЕ Б-Б
МАСШТАБ 1 : 9